Stand: 17.05.2024

Ersatzteil Einlegeteil Innengewinde Typ HTC AE0101.900

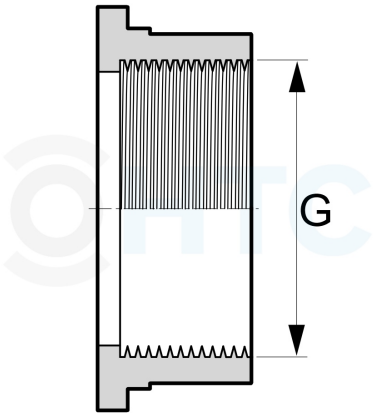

Alle Maßangaben in Millimeter, Gewichtsangaben in Gramm. Für die fotografische Darstellung verwenden wir eine Artikelgröße sowie Studiolicht. Die Abbildungen, technischen Daten, Maße und Ausführungen sind unverbindlich. Sie gelten nicht als zugesicherte Eigenschaften oder als Beschaffenheits- oder Haltbarkeitsgarantien. Wir behalten uns jederzeit Änderung ohne Ankündigung vor. Die Nutzmaße sind definiert bzw. verstärkt dargestellt bzw. ergeben sich aus der Artikelbezeichnung. Weitere Maße dienen ausschließlich der Darstellungsunterstützung. Bei Zweckentfremdung bitten wir dies zu beachten.

Artikel-Nr.	Variante	G	Hinweis	Preis
AE0101.900.016	für Größe 16mm - 3/8"	**3/8" (16,66mm)**	Ersatzteil: kein Widerruf/keine Rückgabe	0,50 €*
AE0101.900.020	für Größe 20mm - 1/2"	**1/2" (20,96mm)**	Ersatzteil: kein Widerruf/keine Rückgabe	0,50 €*
AE0101.900.025	für Größe 25mm - 3/4"	**3/4" (26,44mm)**	Ersatzteil: kein Widerruf/keine Rückgabe	0,70 €*
AE0101.900.032	für Größe 32mm - 1"	**1" (33,25mm)**	Ersatzteil: kein Widerruf/keine Rückgabe	1,04 €*
AE0101.900.040	für Größe 40mm - 1 1/4"	**1 1/4" (41,91mm)**	Ersatzteil: kein Widerruf/keine Rückgabe	1,50 €*
AE0101.900.050	für Größe 50mm - 1 1/2"	**1 1/2" (47,81mm)**	Ersatzteil: kein Widerruf/keine Rückgabe	2,29 €*
AE0101.900.063	für Größe 63mm - 2"	**2" (59,61mm)**	Ersatzteil: kein Widerruf/keine Rückgabe	3,77 €*

HT CONNECT GmbH & Co. KG - Norisstraße 4 - 91257 Pegnitz - Tel.: 09241/9109100 - Mail: info@ht-connect.de