PVC-U Kugelhahn HDPE/EPDM 1fach Überwurf, 2fach Innengewinde — Produktgruppe A-902

Bestell-Nr.	Ø	DN	PN	A	F	H	L
A-902-16	3/8"	10	10	85	14	50,5	86
A-902-20	1/2"	15	10	85	16	50,5	88
A-902-25	3/4"	20	10	85	19	53	95
A-902-32	1"	25	10	99	22	63	107
A-902-40	1 1/4"	32	10	99	26	69	124
A-902-50	1 1/2"	40	10	128	31	85	142
A-902-63	2"	50	10	128	38	94	164

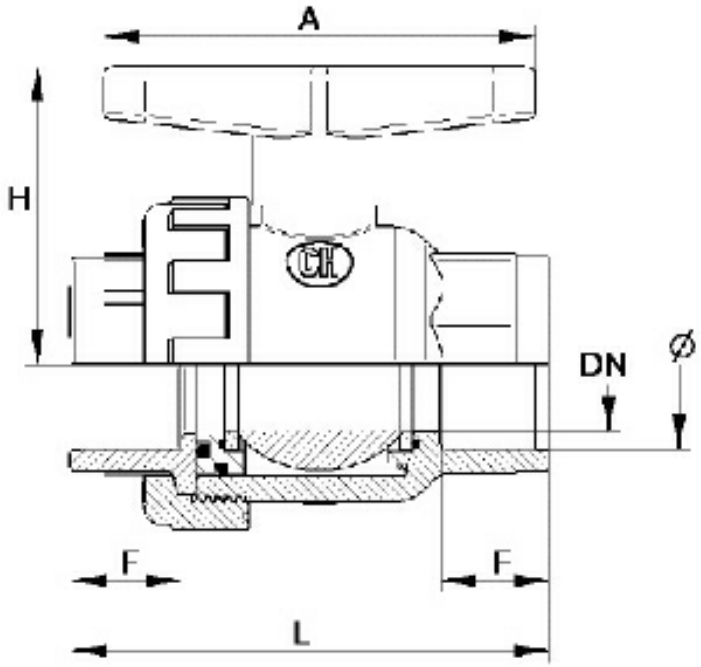

- max. Arbeitsdruck 16 bzw. 10bar je nach Anschlussvariante bzw. Dimension
- **justierbarer Sicherheitsblock**
- kleines Detail - große Wirkung: leichtgängiges Regulieren, da Kugel und Zapfenloch
- poliert
- Zapfendichtring(e) in EPDM 70sh
- industriell einsetzbar > HDPE **Kugelsitz**: gute Beständigkeit gegen verdünnte Säuren,
- Alkalien, Salzlösung, Spiritus, Ester, Fette und Benzine
- O-Ring EPDM 70sh
- zu 100% als Reguliereinheit einsetzbar
- hervorragendes Preis-/Leistungsverhältnis