Stand: 25.11.2026

PVC-Welt
we connect your world

PP Rohrschelle Rohrklemme Professional AF0810



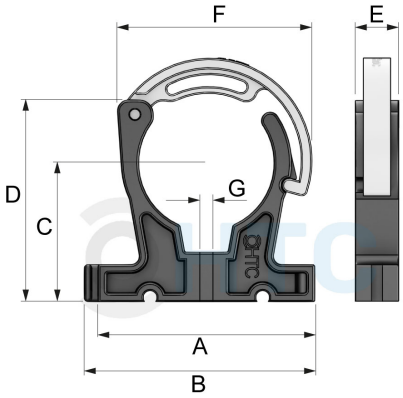

Alle Maßangaben in Millimeter, Gewichtsangaben in Gramm. Für die fotografische Darstellung verwenden wir eine Artikelgröße sowie Studiolicht. Die Abbildungen, technischen Daten, Maße und Ausführungen sind unverbindlich. Wir behalten uns jederzeit Änderung ohne Ankündigung vor. Die Nutzmaße sind definiert bzw. verstärkt dargestellt bzw. ergeben sich aus der Artikelbezeichnung. Weitere Maße dienen ausschließlich der Darstellungsunterstützung. Bei Zweckentfremdung bitten wir dies zu beachten.

Artikel-Nr.	Variante	A	B	C	D	E	F	G	Rohr A-Ø	Preis
AF0810.000.012	12mm	39,5	45	21	26	12	---	4,4	**12**	0,20 €*
AF0810.000.016	16mm	46	51	23	30,5	12	---	5,2	**16**	0,20 €*
AF0810.000.020	20mm	40	45	29	35,5	12	33,5	5	**20**	0,25 €*
AF0810.000.025	25mm	45	50	34	43	13	36,5	5	**25**	0,29 €*
AF0810.000.032	32mm	53	58	39	52	13,5	46	5	**32**	0,41 €*
AF0810.000.040	40mm	60	65	43	60	15	56	5	**40**	0,57 €*
AF0810.000.050	50mm	75	80	50	60	16	68	5	**50**	0,83 €*
AF0810.000.063	63mm	90,5	95,5	64	92	16	85	5	**63**	1,04 €*
AF0810.000.075	75mm	105	110	70	88	20	98	6,3	**75**	1,45 €*
AF0810.000.090	90mm	130	135	90	104	24	116	6,3	**90**	1,67 €*
AF0810.000.110	110mm	150	155	90	126	24	142	8,3	**110**	2,73 €*
AF0810.000.125	125mm	165	170	95	146	26	153	8,3	**125**	3,39 €*