Stand: 24.11.2026

PVC-Welt
we connect your world

Messing Übergangsmuffe Klemme x Innengewinde

MK0102



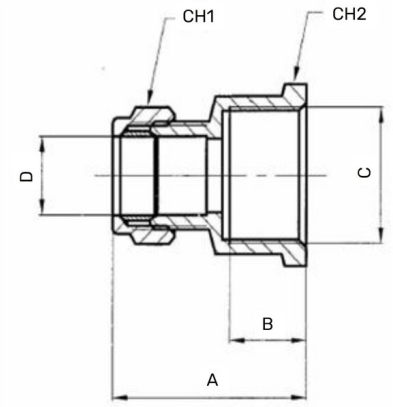

Alle Maßangaben in Millimeter, Gewichtsangaben in Gramm. Für die fotografische Darstellung verwenden wir eine Artikelgröße sowie Studiolicht. Die Abbildungen, technischen Daten, Maße und Ausführungen sind unverbindlich. Wir behalten uns jederzeit Änderung ohne Ankündigung vor. Die Nutzmaße sind definiert bzw. verstärkt dargestellt bzw. ergeben sich aus der Artikelbezeichnung. Weitere Maße dienen ausschließlich der Darstellungsunterstützung. Bei Zweckentfremdung bitten wir dies zu beachten.

Artikel-Nr.	Variante	A	B	C	CH1	CH2	D	Preis
MK0102.015.020	15mm x 1/2"	32,5	14	1/2" (20,96mm)	23,5	25	15	1,67 €*
MK0102.015.032	15mm x 1"	33	13	1" (33,25mm)	23	37	15	2,31 €*
MK0102.018.025	18mm x 3/4"	35	15	3/4" (26,44mm)	28	31	18	2,79 €*
MK0102.022.032	22mm x 1"	39	18	1" (33,25mm)	31,5	38	22	3,93 €*

HT CONNECT GmbH & Co. KG - Norisstraße 4 - 91257 Pegnitz - Tel.: 09241/9109100 - Mail: info@ht-connect.de