Stand: 23.11.2026

PVC-Welt
we connect your world

PP Endkappe Klemme DVGW Unidelta PP0815



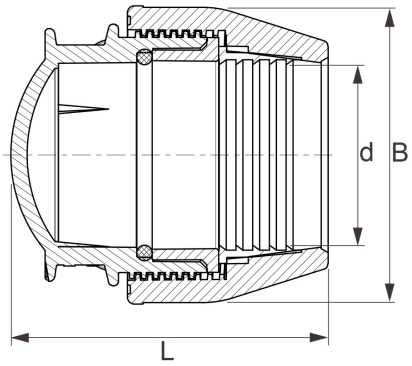

Alle Maßangaben in Millimeter, Gewichtsangaben in Gramm. Für die fotografische Darstellung verwenden wir eine Artikelgröße sowie Studiolicht. Die Abbildungen, technischen Daten, Maße und Ausführungen sind unverbindlich. Wir behalten uns jederzeit Änderung ohne Ankündigung vor. Die Nutzmaße sind definiert bzw. verstärkt dargestellt bzw. ergeben sich aus der Artikelbezeichnung. Weitere Maße dienen ausschließlich der Darstellungsunterstützung. Bei Zweckentfremdung bitten wir dies zu beachten.

Artikel-Nr.	Variante	B	d	L	Rohr A-Ø	Gewicht	Preis
PP0815.000.020	20mm	46	**20**	70	20	48	1,99 €*
PP0815.000.025	25mm	55	**25**	77	25	72	2,18 €*
PP0815.000.032	32mm	63	**32**	87	32	106	2,69 €*
PP0815.000.040	40mm	79	**40**	90	40	161	4,51 €*
PP0815.000.050	50mm	91	**50**	118	50	297	6,64 €*
PP0815.000.063	63mm	115	**63**	140	63	477	9,02 €*

HT CONNECT GmbH & Co. KG - Norisstraße 4 - 91257 Pegnitz - Tel.: 09241/9109100 - Mail: info@ht-connect.de