Stand: 28.04.2024

PP Anbohrschelle Innengewinde PB0100

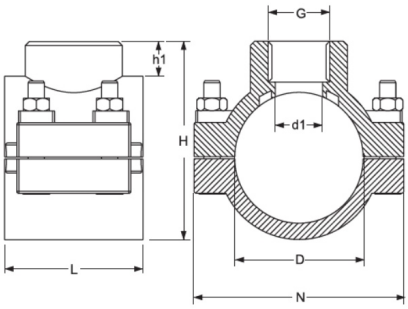

Alle Maßangaben in Millimeter, Gewichtsangaben in Gramm. Für die fotografische Darstellung verwenden wir eine Artikelgröße sowie Studiolicht. Die Abbildungen, technischen Daten, Maße und Ausführungen sind unverbindlich. Sie gelten nicht als zugesicherte Eigenschaften oder als Beschaffenheits- oder Haltbarkeitsgarantien. Wir behalten uns jederzeit Änderung ohne Ankündigung vor. Die Nutzmaße sind definiert bzw. verstärkt dargestellt bzw. ergeben sich aus der Artikelbezeichnung. Weitere Maße dienen ausschließlich der Darstellungsunterstützung. Bei Zweckentfremdung bitten wir dies zu beachten.

Artikel-Nr.	Variante	D	d1	G	H	h1	L	N	Schraub.typ	Schraub.zahl	Gewicht	Preis
PB0100.050.020	50mm x 1/2"	**50**	15	**1/2" (20,96mm)**	81	19	52	88	M8x50	2	128	1,30 €*
PB0100.050.040	50mm x 1 1/4"	50	31	1 1/4" (41,91mm)	81	22	68	90	8x35	2	139	1,30 €*
PB0100.063.050	63mm x 1 1/2"	63	31	1 1/2" (47,80mm)	98,5	17	67,5	96	8x50	4	250	1,69 €*
PB0100.075.032	75mm x 1"	75	25	1" (33,25mm)	113	19,5	75	114	8x50	4	301	2,14 €*
PB0100.075.040	75mm x 1 1/4"	75	31	1 1/4" (41,91mm)	113	19,5	75	114	8x50	4	305	2,14 €*
PB0100.075.050	75mm x 1 1/2"	75	37	1 1/2" (47,80mm)	113	19,5	75	114	8x50	4	307	2,14 €*
PB0100.075.063	75mm x 2"	75	49	2" (59,61mm)	113	19,5	75	114	8x50	4	301	2,14 €*
PB0100.090.020	90mm x 1/2"	90	15	1/2" (20,96mm)	129	20	84,5	125	8x50	4	347	2,68 €*
PB0100.090.025	90mm x 3/4"	90	20,5	3/4" (26,44mm)	129	20	84,5	123	8x50	4	339	2,68 €*
PB0100.090.032	90mm x 1"	90	25	1" (33,25mm)	129	20	84,5	125	8x50	4	348	2,68 €*
PB0100.090.040	90mm x 1 1/4"	90	31	1 1/4" (41,91mm)	129	20	84,5	125	8x50	4	340	2,68 €*
PB0100.090.050	90mm x 1 1/2"	90	37,5	1 1/2" (47,80mm)	129	20	84,5	127	8x50	4	342	2,68 €*
PB0100.090.063	90mm x 2"	90	38,5	2" (59,61mm)	129	20	84,5	125	8x50	4	365	2,75 €*
PB0100.125.025	125mm x 3/4"	125	18	3/4" (26,44mm)	167	19	99,5	171	8x50	4	463	4,24 €*

PB0100.125.032	125mm x 1"	125	25	1" (33,25mm)	167	19	99,5	171	8x50	4	449	4,24 €*
PB0100.125.040	125mm x 1 1/4"	125	32	1 1/4" (41,91mm)	167	19	99,5	171	8x50	4	475	3,95 €*
PB0100.125.050	125mm x 1 1/2"	125	38	1 1/2" (47,80mm)	167	19	99,5	171	8x50	4	475	3,95 €*
PB0100.125.063	125mm x 2"	125	49	2" (59,61mm)	167	19	99,5	171	8x50	4	470	3,95 €*
PB0100.160.020	160mm x 1/2"	160	15	1/2" (20,95mm)	213	25	137	197	8 x 60	6	865	15,45 €*
PB0100.160.025	160mm x 3/4"	160	19	3/4" (26,44mm)	213	25	137	203	8x60	6	865	15,45 €*
PB0100.200.025	200mm x 3/4"	200	20	3/4" (26,44mm)	252	23	195	270	12x70	6	2065	45,10 €*
PB0100.200.040	200mm x 1 1/4"	200	34	1 1/4" (41,91mm)	247	25	195	270	12x70	6	2030	45,10 €*
PB0100.200.032	200mm x 1"	200	26	1" (33,25mm)	252	23	195	270	12x70	6	2065	45,10 €*
PB0100.200.050	200mm x 1 1/2"	200	46	1 1/2" (47,80mm)	243	25,5	195	270	12x70	6	2135	45,10 €*
PB0100.200.063	200mm x 2"	200	50	2" (59,61mm)	246	25	195	270	12x70	6	2035	45,10 €*
PB0100.200.090	200mm x 3"	200	76	3" (87,88mm)	252	35,5	195	270	12x70	6	2073	45,10 €*
PB0100.200.110	200mm x 4"	200	77	4" (113,03mm)	255,5	35,5	195	270	12x70	6	2080	45,10 €*