Stand: 23.11.2026

PVC-Welt
we connect your world

EPDM Flachdichtung Shore 55 für Aussengewinde und Tankdurchführung

DI0001

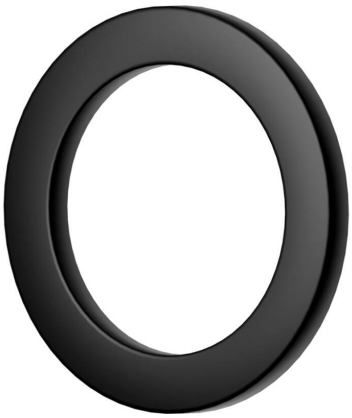

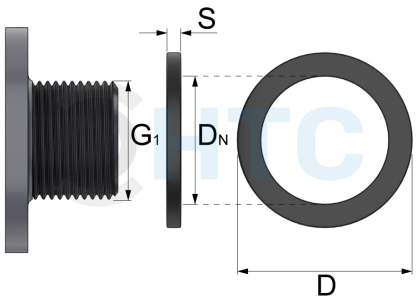

Alle Maßangaben in Millimeter, Gewichtsangaben in Gramm. Für die fotografische Darstellung verwenden wir eine Artikelgröße sowie Studiolicht. Die Abbildungen, technischen Daten, Maße und Ausführungen sind unverbindlich. Wir behalten uns jederzeit Änderung ohne Ankündigung vor. Die Nutzmaße sind definiert bzw. verstärkt dargestellt bzw. ergeben sich aus der Artikelbezeichnung. Weitere Maße dienen ausschließlich der Darstellungsunterstützung. Bei Zweckentfremdung bitten wir dies zu beachten.

Artikel-Nr.	Variante	D	DN	G1	S	Preis
DI0001.000.020	für 1/2"	32	**22**	1/2" (20,96mm)	3,0	0,24 €*
DI0001.000.025	für 3/4"	39	**27**	3/4" (26,44mm)	3,0	0,28 €*
DI0001.000.032	für 1"	46	**34,5**	1" (33,25mm)	3,0	0,35 €*
DI0001.000.040	für 1 1/4"	55	**42,5**	1 1/4" (41,91mm)	3,0	0,40 €*
DI0001.000.050	für 1 1/2"	66	**48,5**	1 1/2" (47,81mm)	4,0	0,60 €*
DI0001.000.055	für 1 3/4"	72	**55**	1 3/4" (53,75mm)	4,0	0,60 €*
DI0001.000.063	für 2"	80	**60,5**	2" (59,81mm)	4,0	0,88 €*
DI0001.000.075	für 2 1/2"	93	**76,5**	2 1/2" (75,18mm)	4,0	0,99 €*
DI0001.000.090	für 3"	113	**89**	3" (87,88mm)	5,0	0,24 €*
DI0001.000.110	für 4"	140	**114**	4" (113,03mm)	5,0	3,96 €*
DI0001.000.138	für 5"	170	**139**	5" (138,43mm)	5,0	5,94 €*