Stand: 25.11.2026

PVC-Welt
we connect your world

PVC-U Absperrklappe incl. Flanschsatz Festflansch verz. Schrauben

AK0002



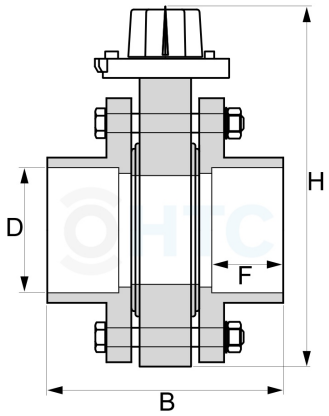

Alle Maßangaben in Millimeter, Gewichtsangaben in Gramm. Für die fotografische Darstellung verwenden wir eine Artikelgröße sowie Studiolicht. Die Abbildungen, technischen Daten, Maße und Ausführungen sind unverbindlich. Wir behalten uns jederzeit Änderung ohne Ankündigung vor. Die Nutzmaße sind definiert bzw. verstärkt dargestellt bzw. ergeben sich aus der Artikelbezeichnung. Weitere Maße dienen ausschließlich der Darstellungsunterstützung. Bei Zweckentfremdung bitten wir dies zu beachten.

Artikel-Nr.	Variante	B	D	F	H	Schraube	Rohr A-Ø	Preis
AK0002.000.063	63mm	164	**63**	58	165	4x M16 x 100	**63**	72,49 €*
AK0002.000.075	75mm	172	**75**	57	185	4x M16 x 110	**75**	86,15 €*
AK0002.000.090	90mm	189	**90**	69	200	4x M16 x 120	**90**	133,99 €*
AK0002.000.110	110mm	246	**110**	88	220	8x M16 x 130	**110**	156,27 €*
AK0002.000.160	160mm	260	**160**	86	285	8x M20 x 140	**160**	245,52 €*
AK0002.000.200	200mm	306	**200**	106	352	8x M20 x 170	**200**	317,07 €*

HT CONNECT GmbH & Co. KG - Norisstraße 4 - 91257 Pegnitz - Tel.: 09241/9109100 - Mail: info@ht-connect.de