Stand: 23.11.2026

PVC-Welt
we connect your world

PVC-U Absperrklappe Flanschsatz Losflansch AK0003



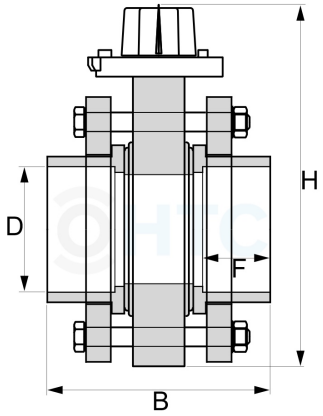

Alle Maßangaben in Millimeter, Gewichtsangaben in Gramm. Für die fotografische Darstellung verwenden wir eine Artikelgröße sowie Studiolicht. Die Abbildungen, technischen Daten, Maße und Ausführungen sind unverbindlich. Wir behalten uns jederzeit Änderung ohne Ankündigung vor. Die Nutzmaße sind definiert bzw. verstärkt dargestellt bzw. ergeben sich aus der Artikelbezeichnung. Weitere Maße dienen ausschließlich der Darstellungsunterstützung. Bei Zweckentfremdung bitten wir dies zu beachten.

Artikel-Nr.	Variante	B	D	F	H	Schraube	Rohr A-Ø	Preis
AK0003.000.063	63mm - 2"	98	**63**	38	240	4x M16 x 120	**63**	66,97 €*
AK0003.000.075	75mm - 2 1/2"	106	**75**	45	258	4x M16 x 130	**75**	74,38 €*
AK0003.000.090	90mm - 3"	112	**90**	50	260	4x M16 x 130	**90**	111,73 €*
AK0003.000.110	110mm - 4"	128	**110**	61	309	8x M16 x 140	**110**	125,60 €*
AK0003.210.125	125mm - 5"	138	**125**	69	341	8x M16 x 160	**125**	108,72 €*
AK0003.000.160	160mm - 6"	148	**160**	86	377	8x M20 x 180	**160**	224,35 €*
AK0003.000.200	200mm - 8"	179	**200**	104	545	8x M20 x 220	**200**	334,26 €*