Stand: 23.11.2026

PVC-Welt
we connect your world

Messing T-Stück 90° für PE-Rohr 3fach Klemme MP0502



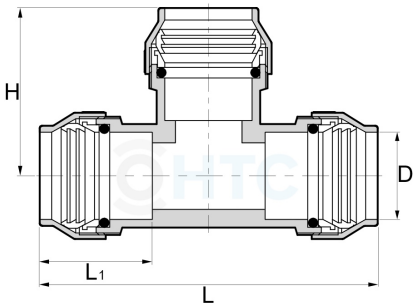

Alle Maßangaben in Millimeter, Gewichtsangaben in Gramm. Für die fotografische Darstellung verwenden wir eine Artikelgröße sowie Studiolicht. Die Abbildungen, technischen Daten, Maße und Ausführungen sind unverbindlich. Wir behalten uns jederzeit Änderung ohne Ankündigung vor. Die Nutzmaße sind definiert bzw. verstärkt dargestellt bzw. ergeben sich aus der Artikelbezeichnung. Weitere Maße dienen ausschließlich der Darstellungsunterstützung. Bei Zweckentfremdung bitten wir dies zu beachten.

Artikel-Nr.	Variante	D	H	L	L1	Rohr A-Ø	Preis
MP0502.000.020	20 x 20 x 20mm	**20**	39	78,5	26	**20**	5,45 €*
MP0502.000.025	25 x 25 x 25mm	**25**	42	85,5	28	**25**	8,22 €*
MP0502.000.032	32 x 32 x 32mm	**32**	53	104	36	**32**	12,19 €*
MP0502.000.040	40 x 40 x 40mm	**40**	73	137	49	**40**	33,97 €*
MP0502.000.050	50 x 50 x 50mm	**50**	85	159	56	**50**	52,13 €*
MP0502.000.063	63 x 63 x 63mm	**63**	100	189	66	**63**	84,69 €*

HT CONNECT GmbH & Co. KG - Norisstraße 4 - 91257 Pegnitz - Tel.: 09241/9109100 - Mail: info@ht-connect.de