Stand: 27.11.2026

PVC-Welt
we connect your world

Messing Schnellkupplung mit Innengewinde GK0021



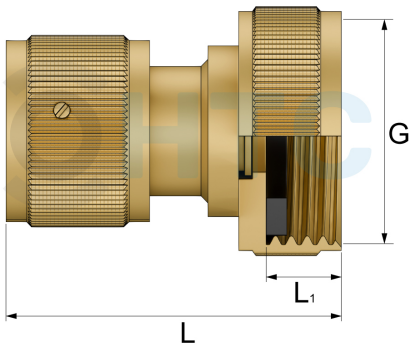

Alle Maßangaben in Millimeter, Gewichtsangaben in Gramm. Für die fotografische Darstellung verwenden wir eine Artikelgröße sowie Studiolicht. Die Abbildungen, technischen Daten, Maße und Ausführungen sind unverbindlich. Wir behalten uns jederzeit Änderung ohne Ankündigung vor. Die Nutzmaße sind definiert bzw. verstärkt dargestellt bzw. ergeben sich aus der Artikelbezeichnung. Weitere Maße dienen ausschließlich der Darstellungsunterstützung. Bei Zweckentfremdung bitten wir dies zu beachten.

Artikel-Nr.	Variante	G	L	L1	Preis
GK0021.000.025	QuickConnector x 3/4"	**3/4" (26,44mm)**	40	12,5	2,10 €*
GK0021.STP.025	QuickConnector x 3/4" **Wasserstop**	**3/4" (26,44mm)**	48,5	12,5	3,13 €*
GK0021.000.032	QuickConnector x 1"	**1" (33,25mm)**	40	12,5	2,61 €*
GK0021.STP.032	QuickConnector x 1" **Wasserstop**	**1" (33,25mm)**	48,5	12,5	3,68 €*

HT CONNECT GmbH & Co. KG - Norisstraße 4 - 91257 Pegnitz - Tel.: 09241/9109100 - Mail: info@ht-connect.de