Stand: 27.11.2026

PVC-Welt
we connect your world

PVC-U Verschraubung Klebemuffe x V4A Innengewinde

AF0613



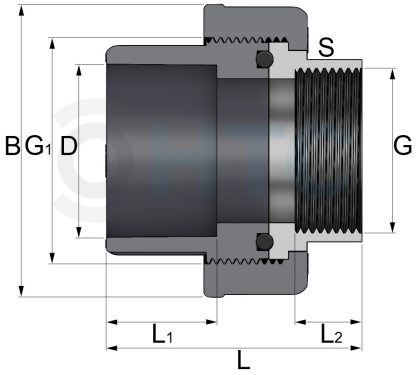

Alle Maßangaben in Millimeter, Gewichtsangaben in Gramm. Für die fotografische Darstellung verwenden wir eine Artikelgröße sowie Studiolicht. Die Abbildungen, technischen Daten, Maße und Ausführungen sind unverbindlich. Wir behalten uns jederzeit Änderung ohne Ankündigung vor. Die Nutzmaße sind definiert bzw. verstärkt dargestellt bzw. ergeben sich aus der Artikelbezeichnung. Weitere Maße dienen ausschließlich der Darstellungsunterstützung. Bei Zweckentfremdung bitten wir dies zu beachten.

Artikel-Nr.	Variante	B	D	G	G1	L	L1	L2	S	Preis
AF0613.020.020	20mm x 1/2"	41	**20**	**1/2" (20,96mm)**	1" (33,25mm)	45	16	15	24,5	3,41 €*
AF0613.025.025	25mm x 3/4"	52	**25**	**3/4" (26,44mm)**	1 1/4" (41,91mm)	51,5	19	15	30	4,71 €*
AF0613.032.032	32mm x 1"	60	**32**	**1" (33,25mm)**	1 1/2" (47,81mm)	55,5	21	16	38	7,24 €*
AF0613.040.040	40mm x 1 1/4"	74	**40**	**Rp 1 1/4" (41,91mm)**	2" (59,61mm)	65,5	26	18	47	11,38 €*
AF0613.050.050	50mm x 1 1/2"	80	**50**	**1 1/2" (47,81mm)**	2 1/4" (65,27mm)	74,5	31	18	53	13,41 €*
AF0613.063.063	63mm x 2"	98	**63**	**2" (59,61mm)**	2 3/4" (81,53mm)	83	31	24	66	21,88 €*
AF0613.075.075	75mm x 2 1/2"	118	**75**	**2 1/2" (75,18mm)**	3 1/2" (100,33mm)	99	51	19	82	35,40 €*

HT CONNECT GmbH & Co. KG - Norisstraße 4 - 91257 Pegnitz - Tel.: 09241/9109100 - Mail: info@ht-connect.de