Stand: 23.11.2026

PP T-Stück Unidelta DVGW erweitert 3fach Klemme

PP0511



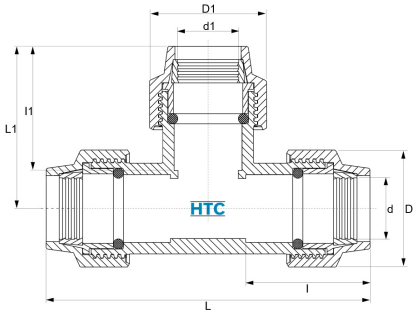

Alle Maßangaben in Millimeter, Gewichtsangaben in Gramm. Für die fotografische Darstellung verwenden wir eine Artikelgröße sowie Studiolicht. Die Abbildungen, technischen Daten, Maße und Ausführungen sind unverbindlich. Wir behalten uns jederzeit Änderung ohne Ankündigung vor. Die Nutzmaße sind definiert bzw. verstärkt dargestellt bzw. ergeben sich aus der Artikelbezeichnung. Weitere Maße dienen ausschließlich der Darstellungsunterstützung. Bei Zweckentfremdung bitten wir dies zu beachten.

Artikel-Nr.	Variante	D	D1	d	d1	I1	L	l	L1	Rohr A-Ø	Preis
PP0511.020.025	20 x 25mm	46	55	**20**	**25**	65	139	56	79	20 x 25	4,93 €*
PP0511.025.032	25 x 32mm	55	63	**25**	**32**	69	160	63	86	25 x 32	6,33 €*
PP0511.032.040	32 x 40mm	63	79	**32**	**40**	81	183	68	99	32 x 40	10,72 €*
PP0511.040.050	40 x 50mm	79	96	**40**	**50**	97	218	81	119	40 x 50	14,56 €*

HT CONNECT GmbH & Co. KG - Norisstraße 4 - 91257 Pegnitz - Tel.: 09241/9109100 - Mail: info@ht-connect.de