Stand: 02.11.2025

PVC-U 3Wege-Kugelhahn PTFE Stellantrieb pneumatisch double acting

AK1135

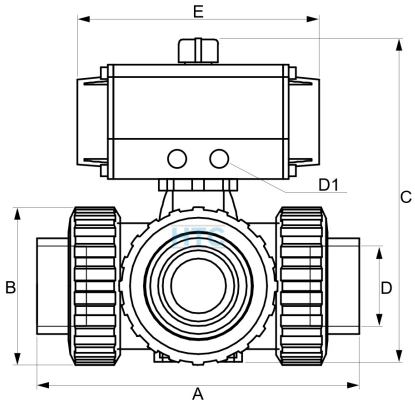

Alle Maßangaben in Millimeter, Gewichtsangaben in Gramm. Für die fotografische Darstellung verwenden wir eine Artikelgröße sowie Studiolicht. Die Abbildungen, technischen Daten, Maße und Ausführungen sind unverbindlich. Sie gelten nicht als zugesicherte Eigenschaften oder als Beschaffenheits- oder Haltbarkeitsgarantien. Wir behalten uns jederzeit Änderung ohne Ankündigung vor. Die Nutzmaße sind definiert bzw. verstärkt dargestellt bzw. ergeben sich aus der Artikelbezeichnung. Weitere Maße dienen ausschließlich der Darstellungsunterstützung. Bei Zweckentfremdung bitten wir dies zu beachten.

Artikel-Nr.	Variante	A	B	C	D	D1	E	Stellantrieb Typ	bar / Nm	Preis
AK1135.064.T32	32mm	160	72	183	**32**	1/4" (13,16mm)	156	RE064	6 / 35,5	258,68 €*
AK1135.064.T40	40mm	214	103	233	**40**	1/4" (13,16mm)	156	RE064	6 / 35,5	282,88 €*
AK1135.064.T50	50mm	216	103	233	**50**	1/4" (13,16mm)	156	RE064	6 / 35,5	284,12 €*
AK1135.076.T63	63mm	251	120	267	**63**	1/4" (13,16mm)	202	RE076	6 / 70,6	352,67 €*
AK1135.086.T75	75mm	308	150	328	**75**	1/4" (13,16mm)	240	RE086	6 / 103,4	537,11 €*
AK1135.086.T90	90mm	332	150	328	**90**	1/4" (13,16mm)	240	RE086	6 / 103,4	630,28 €*
AK1135.064.L32	32mm	160	72	183	**32**	1/4" (13,16mm)	156	RE064	6 / 35,5	258,68 €*
AK1135.064.L40	40mm	214	103	233	**40**	1/4" (13,16mm)	156	RE064	6 / 35,5	282,88 €*
AK1135.064.L50	50mm	216	103	233	**50**	1/4" (13,16mm)	156	RE064	6 / 35,5	284,12 €*
AK1135.076.L63	63mm	251	120	267	**63**	1/4" (13,16mm)	202	RE076	6 / 70,6	352,67 €*
AK1135.086.L75	75mm	308	150	328	**75**	1/4" (13,16mm)	240	RE086	6 / 103,4	537,11 €*
AK1135.086.L90	90mm	332	150	328	**90**	1/4" (13,16mm)	240	RE086	6 / 103,4	630,28 €*

**** alle Preise netto exkl. gesetzliche MwSt.***

HT CONNECT GmbH & Co. KG - Norisstraße 4 - 91257 Pegnitz - Tel.: 09241/9109100 - Mail: info@ht-connect.de