Stand: 02.11.2025

Gelenkbolzenschelle Panzerschelle W5 Edelstahl V4A salzwasserbeständig

SZW5HD

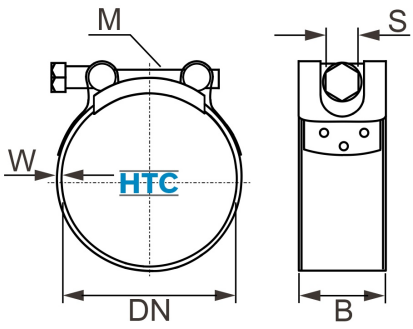

Alle Maßangaben in Millimeter, Gewichtsangaben in Gramm. Für die fotografische Darstellung verwenden wir eine Artikelgröße sowie Studiolicht. Die Abbildungen, technischen Daten, Maße und Ausführungen sind unverbindlich. Sie gelten nicht als zugesicherte Eigenschaften oder als Beschaffenheits- oder Haltbarkeitsgarantien. Wir behalten uns jederzeit Änderung ohne Ankündigung vor. Die Nutzmaße sind definiert bzw. verstärkt dargestellt bzw. ergeben sich aus der Artikelbezeichnung. Weitere Maße dienen ausschließlich der Darstellungsunterstützung. Bei Zweckentfremdung bitten wir dies zu beachten.

Artikel-Nr.	Variante	B	DN	M	S	W	Qualität	Preis
SZW5HD.017.019	17 - 19mm	18	**17 - 19**	M5	8	0,6	W5, AISI 316	2,35 €*
SZW5HD.019.021	19 - 21mm	18	**19 - 21**	M5	8	0,6	W5, AISI 316	2,38 €*
SZW5HD.020.022	20 - 22mm	18	**20 - 22**	M5	8	0,6	W5, AISI 316	2,38 €*
SZW5HD.021.023	21 - 23mm	18	**21 - 23**	M5	8	0,6	W5, AISI 316	2,42 €*
SZW5HD.023.025	23 - 25mm	18	**23 - 25**	M5	8	0,6	W5, AISI 316	2,42 €*
SZW5HD.025.027	25 - 27mm	18	**25 - 27**	M5	8	0,6	W5, AISI 316	2,49 €*
SZW5HD.026.028	26 - 28mm	18	**26 - 28**	M5	8	0,6	W5, AISI 316	2,49 €*
SZW5HD.027.029	27 - 29mm	18	**27 - 29**	M5	8	0,6	W5, AISI 316	2,65 €*
SZW5HD.030.033	30 - 33mm	20	**30 - 33**	M6	10	0.6	W5, AISI 316	2,72 €*
SZW5HD.032.035	32 - 35mm	20	**32 - 35**	M6	10	0,6	W5, AISI 316	2,72 €*
SZW5HD.034.037	34 - 37mm	20	**34 - 37**	M6	10	0,6	W5, AISI 316	2,80 €*
SZW5HD.035.038	35 - 38mm	20	**35 - 38**	M6	10	0,6	W5, AISI 316	2,80 €*
SZW5HD.029.031	29 - 31mm	20	**29 - 31**	M6	10	0,6	W5, AISI 316	2,65 €*
SZW5HD.036.039	36 - 39mm	20	**36 - 39**	M6	10	0,6	W5, AISI 316	2,82 €*
SZW5HD.040.043	40 - 43mm	20	**40 - 43**	M6	10	0,6	W5, AISI 316	2,87 €*
SZW5HD.044.047	44 - 47mm	22	**44 - 47**	M6	10	0,6	W5, AISI 316	3,24 €*
SZW5HD.048.051	48 - 51mm	22	**48 - 51**	M6	10	0,6	W5, AISI 316	3,33 €*
SZW5HD.052.055	52 - 55mm	22	**52 - 55**	M6	10	0,6	W5, AISI 316	3,40 €*
SZW5HD.056.059	56 - 59mm	22	**56 - 59**	M6	10	0,6	W5, AISI 316	3,49 €*
SZW5HD.060.063	60 - 63mm	22	**60 - 63**	M6	10	0,6	W5, AISI 316	3,54 €*

SZW5HD.064.067	64 - 67mm	22	**64 - 67**	M8	10	0.6	W5, AISI 316	3,63 €*
SZW5HD.038.041	38 - 41mm	22	**38 - 41**	M6	10	0,6	W5, AISI 316	2,87 €*
SZW5HD.042.046	42 - 46mm	22	**42 - 46**	M6	10	0,6	W5, AISI 316	3,24 €*
SZW5HD.068.073	68 - 73mm	24	**68 - 73**	M8	13	0.8	W5, AISI 316	4,82 €*
SZW5HD.074.079	74 - 79mm	24	**74 - 79**	M8	13	0.8	W5, AISI 316	4,90 €*
SZW5HD.080.085	80 - 85mm	24	**80 - 85**	M8	13	0.8	W5, AISI 316	4,99 €*