Stand: 27.11.2026

PVC-Welt
we connect your world

PPFV automatischer Schnellentlüfter "triple effect" AK0893



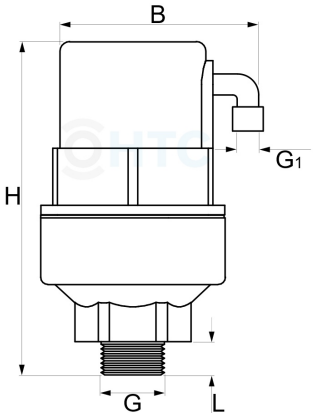

Alle Maßangaben in Millimeter, Gewichtsangaben in Gramm. Für die fotografische Darstellung verwenden wir eine Artikelgröße sowie Studiolicht. Die Abbildungen, technischen Daten, Maße und Ausführungen sind unverbindlich. Wir behalten uns jederzeit Änderung ohne Ankündigung vor. Die Nutzmaße sind definiert bzw. verstärkt dargestellt bzw. ergeben sich aus der Artikelbezeichnung. Weitere Maße dienen ausschließlich der Darstellungsunterstützung. Bei Zweckentfremdung bitten wir dies zu beachten.

Artikel-Nr.	Variante	B	G	G1	H	L	Preis
AK0893.000.020	1/2"	78	**1/2" (20,96mm)**	**3/8" (16,66mm)**	137	14	36,55 €*
AK0893.000.025	3/4"	78	**3/4" (26,44mm)**	**3/8" (16,66mm)**	139	16	40,65 €*
AK0893.000.032	1"	78	**1" (33,25mm)**	**3/8" (16,66mm)**	142	19	40,65 €*
AK0893.001.020	1/2" **ohne** Winkel **ohne** Gewinde	63	**1/2" (20,96mm)**	**---**	137	12	35,83 €*

HT CONNECT GmbH & Co. KG - Norisstraße 4 - 91257 Pegnitz - Tel.: 09241/9109100 - Mail: info@ht-connect.de