Stand: 23.11.2026

PVC-Welt
we connect your world

Storz Kupplung mit Kugelhahn auf GEKA Anschluss

ST0207



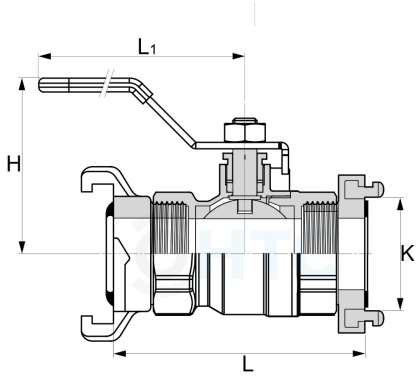

Alle Maßangaben in Millimeter, Gewichtsangaben in Gramm. Für die fotografische Darstellung verwenden wir eine Artikelgröße sowie Studiolicht. Die Abbildungen, technischen Daten, Maße und Ausführungen sind unverbindlich. Wir behalten uns jederzeit Änderung ohne Ankündigung vor. Die Nutzmaße sind definiert bzw. verstärkt dargestellt bzw. ergeben sich aus der Artikelbezeichnung. Weitere Maße dienen ausschließlich der Darstellungsunterstützung. Bei Zweckentfremdung bitten wir dies zu beachten.

Artikel-Nr.	Variante	DN	H	K	L	L1	Preis
ST0207.025.025	25-D auf (3/4") GEKA	16,5	53	**31**	89	102	15,05 €*
ST0207.C52.050	52-C auf 1 1/2" GEKA	25	87	**66**	126	152	21,91 €*

HT CONNECT GmbH & Co. KG - Norisstraße 4 - 91257 Pegnitz - Tel.: 09241/9109100 - Mail: info@ht-connect.de