Stand: 27.11.2026

PVC-U 2Wege Kugelhahn PTFE mit elektrischem Stellantrieb - 2fach Klebemuffe

AK1950



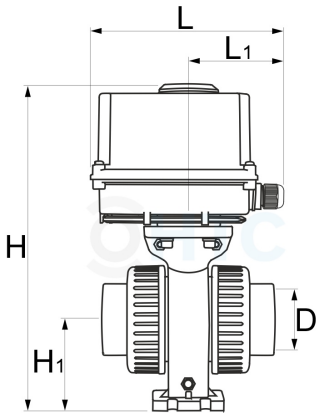

Alle Maßangaben in Millimeter, Gewichtsangaben in Gramm. Für die fotografische Darstellung verwenden wir eine Artikelgröße sowie Studiolicht. Die Abbildungen, technischen Daten, Maße und Ausführungen sind unverbindlich. Wir behalten uns jederzeit Änderung ohne Ankündigung vor. Die Nutzmaße sind definiert bzw. verstärkt dargestellt bzw. ergeben sich aus der Artikelbezeichnung. Weitere Maße dienen ausschließlich der Darstellungsunterstützung. Bei Zweckentfremdung bitten wir dies zu beachten.

Artikel-Nr.	Variante	D	H	H1	L	L1	Nm	Spannung	Preis
AK1950.030.016	16mm, 220V AC	**16**	228	47	162	80	**30 Nm**	**220V AC**	132,84 €*
AK1950.030.020	20mm, 220V AC	**20**	228	47	162	80	**30 Nm**	**220V AC**	132,84 €*
AK1950.030.025	25mm, 220V AC	**25**	242	58	162	80	**30 Nm**	**220V AC**	134,72 €*
AK1950.030.032	32mm, 220V AC	**32**	252	65	162	80	**30 Nm**	**220V AC**	137,56 €*
AK1950.030.040	40mm, 220V AC	**40**	263	70	162	80	**30 Nm**	**220V AC**	141,82 €*
AK1950.030.050	50mm, 220V AC	**50**	277	76	162	80	**30 Nm**	**220V AC**	148,44 €*
AK1950.030.063	63mm, 220V AC	**63**	353	90	162	80	**30 Nm**	**220V AC**	176,52 €*