Stand: 23.11.2026

PVC-Welt
we connect your world

Ersatzteile AK1100 - 25mm - 3/4" AK1100.025

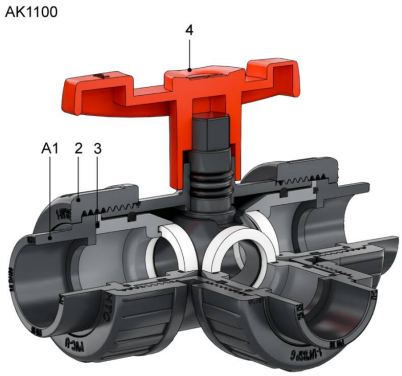

Alle Maßangaben in Millimeter, Gewichtsangaben in Gramm. Für die fotografische Darstellung verwenden wir eine Artikelgröße sowie Studiolicht. Die Abbildungen, technischen Daten, Maße und Ausführungen sind unverbindlich. Wir behalten uns jederzeit Änderung ohne Ankündigung vor. Die Nutzmaße sind definiert bzw. verstärkt dargestellt bzw. ergeben sich aus der Artikelbezeichnung. Weitere Maße dienen ausschließlich der Darstellungsunterstützung. Bei Zweckentfremdung bitten wir dies zu beachten.

Artikel-Nr.	Variante	Hinweis	Nenngröße	für Armatur Typ	Preis
AK1100.025.0A1	Klebemuffe 25mm Teil Nr. A1	Ersatzteil: kein Widerruf/keine Rückgabe	für 25mm - 3/4"	AK1100 - AK1106	0,23 €*
AK1100.025.0B1	Innengewinde 3/4" Teil Nr. B1	Ersatzteil: kein Widerruf/keine Rückgabe	für 25mm - 3/4"	AK1100 - AK1106	0,80 €*
AK1100.025.0F1	Aussengewinde 3/4" Teil Nr. F1	Ersatzteil: kein Widerruf/keine Rückgabe	für 25mm - 3/4"	AK1100 - AK1106	0,74 €*
AK1100.025.002	Überwurfmutter Teil Nr. 2	Ersatzteil: kein Widerruf/keine Rückgabe	für 25mm - 3/4"	AK1100 - AK1106	0,33 €*
AK1100.025.003	O-Ring Satz (3 Stück) Teil Nr. 3	Ersatzteil: kein Widerruf/keine Rückgabe	für 25mm - 3/4"	AK1100 - AK1106	0,42 €*
AK1100.025.005	Griff Rot Teil Nr. 5	Ersatzteil: kein Widerruf/keine Rückgabe	für 25mm - 3/4"	AK1100 - AK1106	0,97 €*

HT CONNECT GmbH & Co. KG - Norisstraße 4 - 91257 Pegnitz - Tel.: 09241/9109100 - Mail: info@ht-connect.de